TEMPO MATÉRIAUX

www.tempolistel.fr www.matrappe.fr

FICHE TECHNIQUE

TEMPOLISTEL B109

Profilé cimaise pour cloison

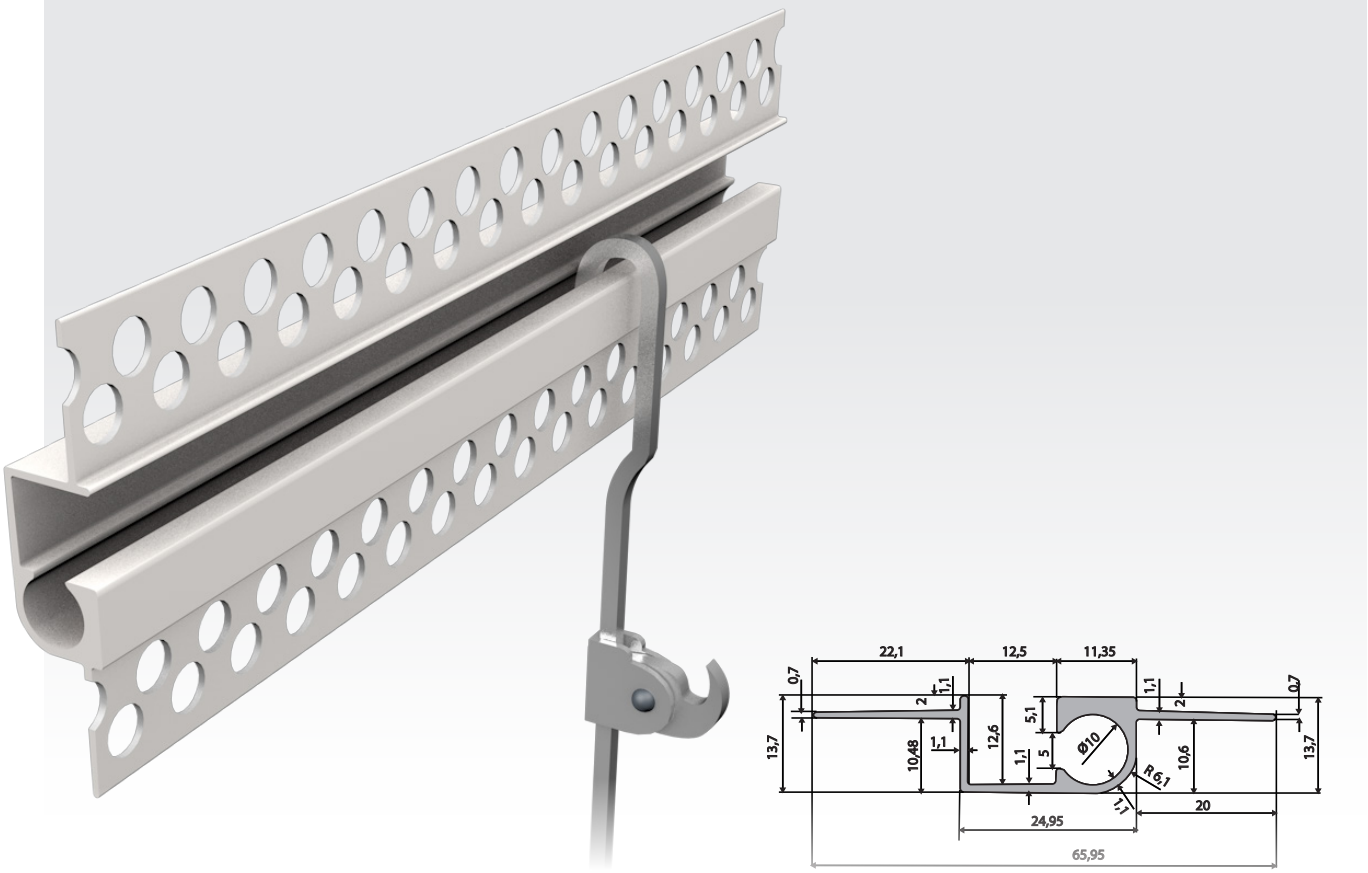

DESTINATION

Idéal pour accrocher vos tableaux sur des cloisons plaque de plâtre.

Ref.: **400B109**

DESCRIPTION

Type d'ossature :
Profilé décoratif

Usage :
Ouvrages plaque de plâtre

Teinte ou couleur parement :
Ral 9016 blanc

Longueur:
3000 mm

CARACTÉRISTIQUES TECHNIQUES

Type de finition :
Peint

Possibilité de RAL

Fabriquant Tempo Matériaux
24 Rue Benjamin Silliman Junior, 67550 Vendenheim
contact@tempo-materiaux.fr - Tél : 03 88 26 15 71